PD-INOX

Ambientes Críticos Difusores Ambientes Críticos

La versátil serie PD-INOX de Innes es una gran opción para aplicaciones que requieran de calefacción, ventilación o enfriamiento, tanto en sistemas de volumen constante como en sistemas de volumen variable. El modelo PD-INOX está disponible en inyección (PDI-INOX) o en retorno (PDR-INOX). El difusor PD-INOX incluye un deflector tipo placa de choque. El modelo PDR para retorno no incluye deflector.

Los difusores PD-INOX integran un plenum y malla perforada fabricados en acero inoxidable. Está disponible en módulos de 12"x12", 16"x16", 20"x20" y 24"x24" con marco plano. El acabado pulido P4. Los difusores PD-INOX están disponibles con cuellos redondos desde 6" hasta 16" y para cuellos cuadrados las medidas serán desde 6"x6" hasta 16"x16". Como accesorios opcionales, contamos con el Control de Volumen Cuadrado fabricado en acero (CVC) o el Control de Volumen Redondo fabricado en acero (CVR), así como el Marco de Montaje en acero, aluminio o acero inoxidable (MCE).

Características:

- Difusor perforado para inyección (PDI-INOX) o retorno (PDR-INOX)
- Deflector tipo placa de choque
- Malla perforada desmontable
- Marco plano
-
-

Dimensiones:

- Módulos de 12"x12", 16"x16", 20"x20", 24"x24"
- Cuello cuadrado desde 6"x 6" hasta 16"x16"
- Cuello redondo desde 6" hasta 16"
-

Materiales y Acabados:

- Plenum y malla fabricados en acero inoxidable
- Acabado Pulido P4

Ninguna parte de este documento podrá ser reproducida o retransmitida de cualquier forma, siendo estas: electrónicas o mecanografiadas; incluyendo fotocopiado, grabado y/o cualquier sistema de alojamiento de información sin previo permiso de INNES AIRE S.A. DE C.V.

Versatilidad:

- Quirófanos
- Laboratorios clínicos y farmacéuticos
- Industria electrónica
- Hospitales
- Industria Alimenticia
- Industria Química

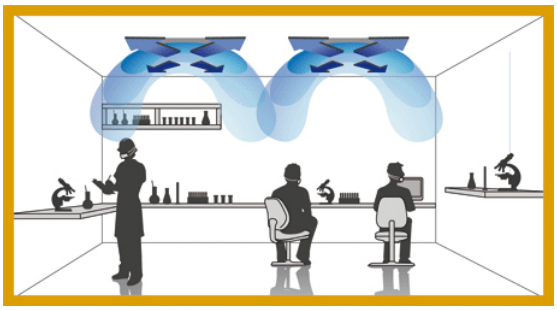

Accesorios Opcionales:

CVR

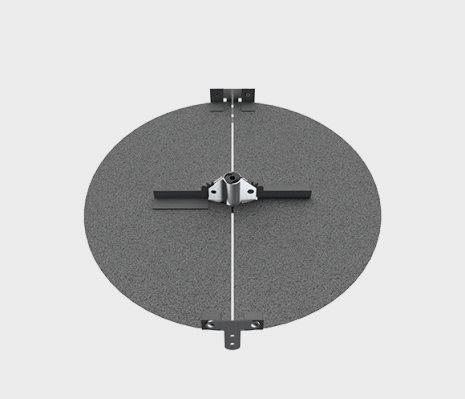

CVC

MCE

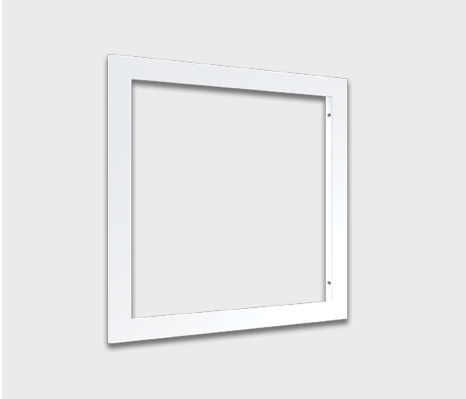

Ninguna parte de este documento podrá ser reproducida o retransmitida de cualquier forma, siendo estas: electrónicas o mecanografiadas; incluyendo fotocopiado, grabado y/o cualquier sistema de alojamiento de información sin previo permiso de INNES AIRE S.A. DE C.V.

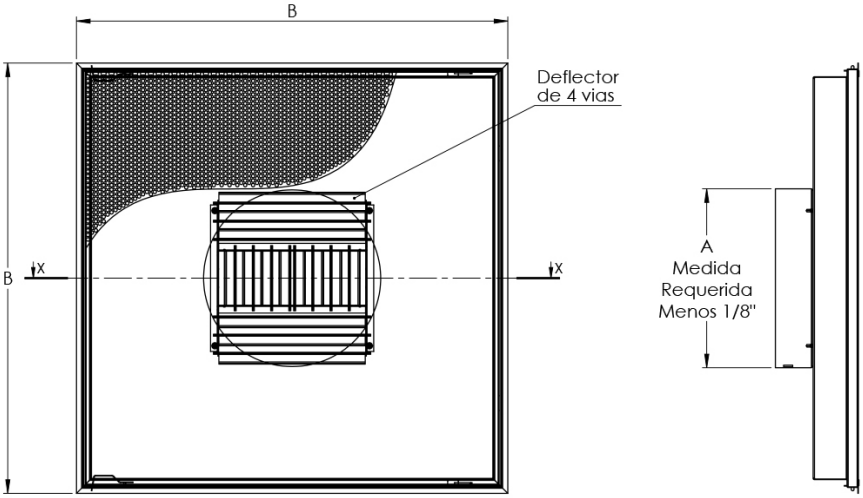

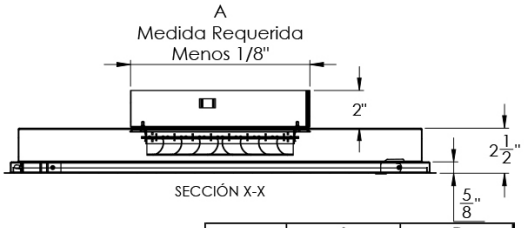

Modulo	A Cuello	B Plato
24" x 24"	6"	23 3/4
	8"	23 3/4
	10"	23 3/4
	12"	23 3/4
	14"	23 3/4
	16"	23 3/4
	18"	23 3/4
	20"	23 3/4
	22"	23 3/4
20" x 20"	6"	19 3/4
	8"	19 3/4
	10"	19 3/4
	12"	19 3/4
	14"	19 3/4
	16"	19 3/4
	18"	19 3/4
16" x 16"	6"	15 3/4
	8"	15 3/4
	10"	15 3/4
	12"	15 3/4
	14"	15 3/4
12" x 12"	6"	11 3/4
	8"	11 3/4
	10"	11 3/4

Ninguna parte de este documento podrá ser reproducida o retransmitida de cualquier forma, siendo estas: electrónicas o mecanografiadas; incluyendo fotocopiado, grabado y/o cualquier sistema de alojamiento de información sin previo permiso de INNES AIRE S.A. DE C.V.

Diagrama de Instalación:

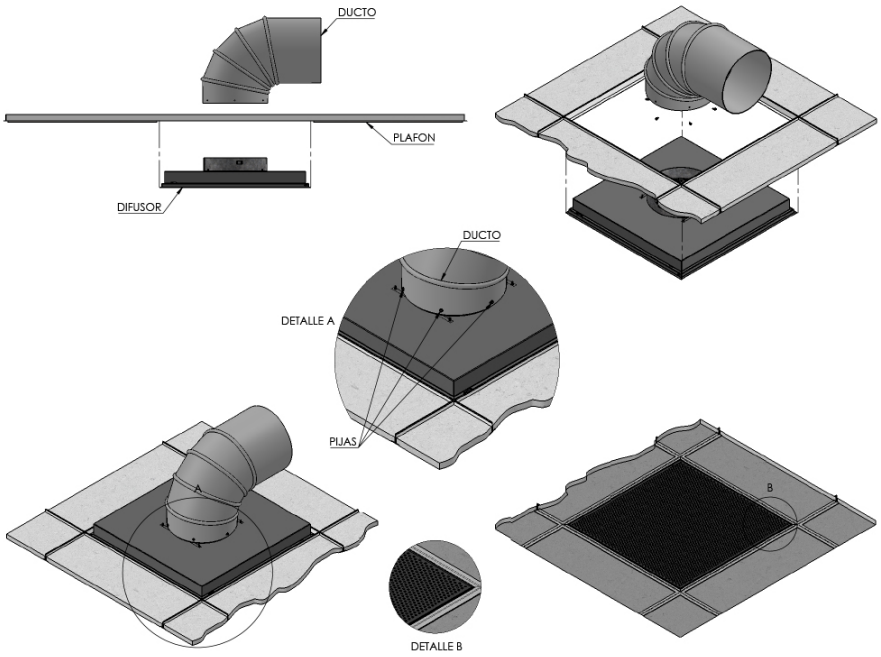

Ninguna parte de este documento podrá ser reproducida o retransmitida de cualquier forma, siendo estas: electrónicas o mecanografiadas; incluyendo fotocopiado, grabado y/o cualquier sistema de alojamiento de información sin previo permiso de INNES AIRE S.A. DE C.V.

Especificación Sugerida:

La versátil serie PD-INOX de Innes ha sido una gran opción para aplicaciones que requirieron calefacción, ventilación o enfriamiento, tanto en sistemas de volumen constante como en sistemas de volumen variable. El modelo PD-INOX estará disponible en inyección (PDI-INOX) o en retorno (PDR-INOX). El difusor PD-INOX incluirá un deflector tipo placa de choque. El modelo PDR para retorno no incluirá deflector.

Los difusores PD-INOX integraran un plenum y malla perforada fabricados en acero inoxidable. Estarán disponibles en módulos de 12"x12", 16"x16", 20"x20" y 24"x24" con marco plano. El acabado pulido fue P4. Los difusores PD-INOX estarán disponibles con cuellos redondos desde 6" hasta 16" y para cuellos cuadrados las medidas serán desde 6"x6" hasta 16"x16". Como accesorios opcionales, se contará con el Control de Volumen Cuadrado fabricado en acero (CVC) o el Control de Volumen Redondo fabricado en acero (CVR), así como el Marco de Montaje en acero, aluminio o acero inoxidable (MCE).

» Modelo	» Material	» Módulo	» Cuello	» Tamaño del cuello	» Accesorio marco (opcional)	» Control de volumen (opcional)	» Soportes (opcional)	» Acabado
Ambientes Criticos *PD-INOX*	I= Inoxidable	Ver tabla en plano de dimensiones	R= Redondo C= Cuadrado	Ver tabla en plano de dimensiones	EI: MCE Inoxidable	CVC CVR	NO SI	Pulido P4

Ninguna parte de este documento podrá ser reproducida o retransmitida de cualquier forma, siendo estas: electrónicas o mecanografiadas; incluyendo fotocopiado, grabado y/o cualquier sistema de alojamiento de información sin previo permiso de INNES AIRE S.A. DE C.V.